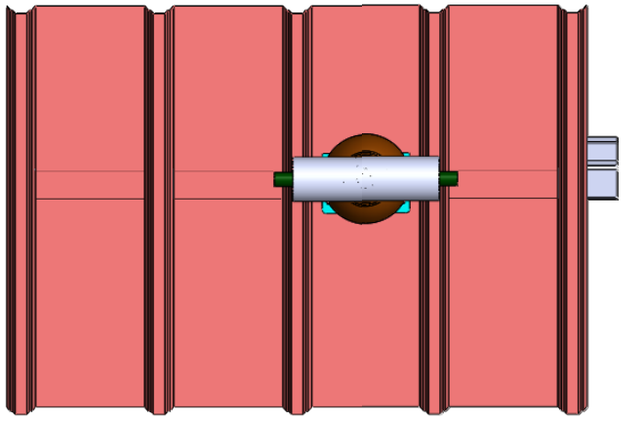

浪板型礙子固定座
熱浸鍍鋅

用3.5~5mm2單芯纜線交叉
綁住PVC保護管及礙子固定

烤漆板自攻螺絲
1.2英寸長不鏽鋼
-6支

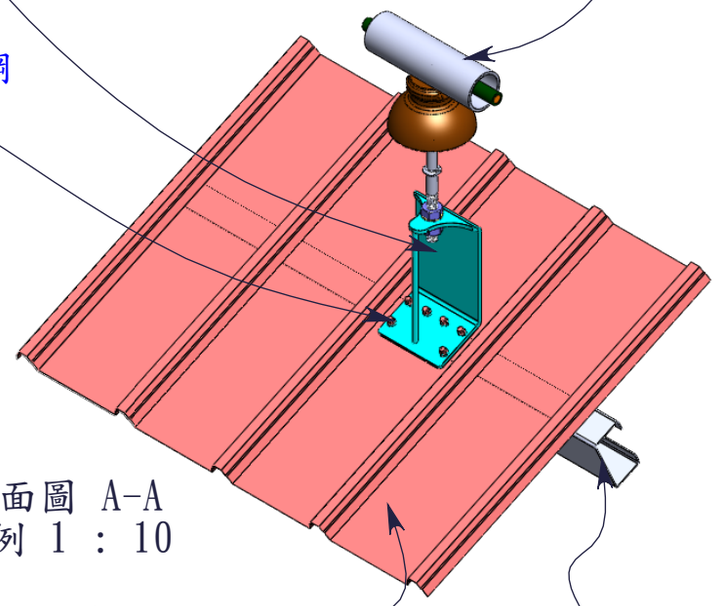

浪板

C型鋼

導線及PVC保護管

13.2KV絕緣礙子
高93-§120

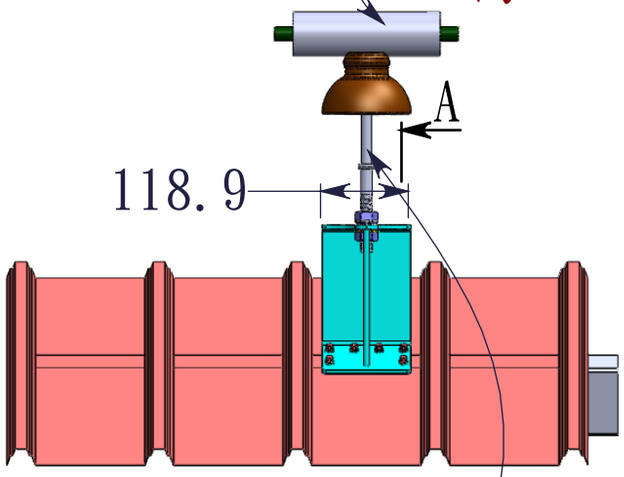

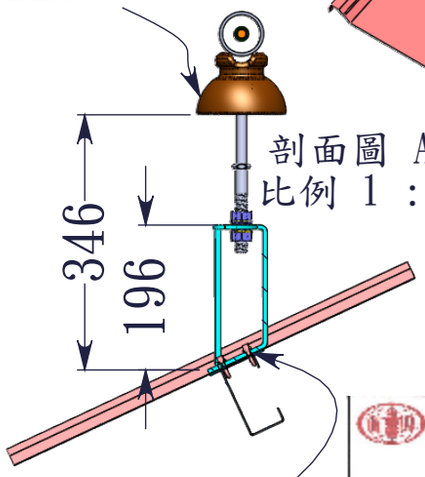

剖面圖 A-A
比例 1 : 10

防水橡皮-1塊

5/8分樁腳螺絲栓組
熱浸鍍鋅

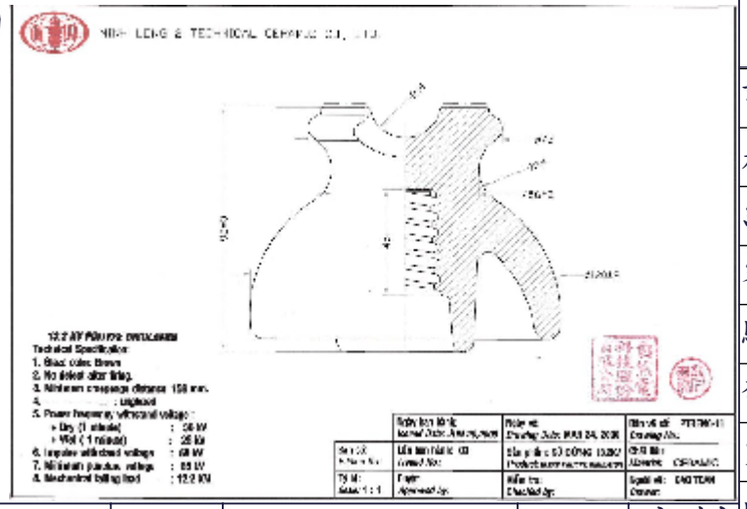

工程名稱：	
工程位置：	
工程業主：	
設計單位：	自然電科技股份有限公司
監造單位：	
執行單位：	
設計主管：	黃銘勳
機構主管：	
結構主管：	
審核主管：	
驗收主管：	
發包日期：	
完工日期：	
驗收日期：	

設計圖為自然電公司版權	圖面名稱：	絕緣礙子+5分樁腳-浪板固定施工規範圖	材質：	陶瓷+熱浸鍍鋅螺絲	單位： 公制